C.M.S.I. Type B conventionnel 8 boucles

KARA 8-UP Type B

Équipement d'alarme de Type 2A

TA.0305

PRINCIPE D'INSTALLATION

Normes de référence
EN 54-4, NFS 61-934, NFS 61-935, NFS 61-936, NFS 61-940
Numéro de droit d'usage
CMSI 099 B0

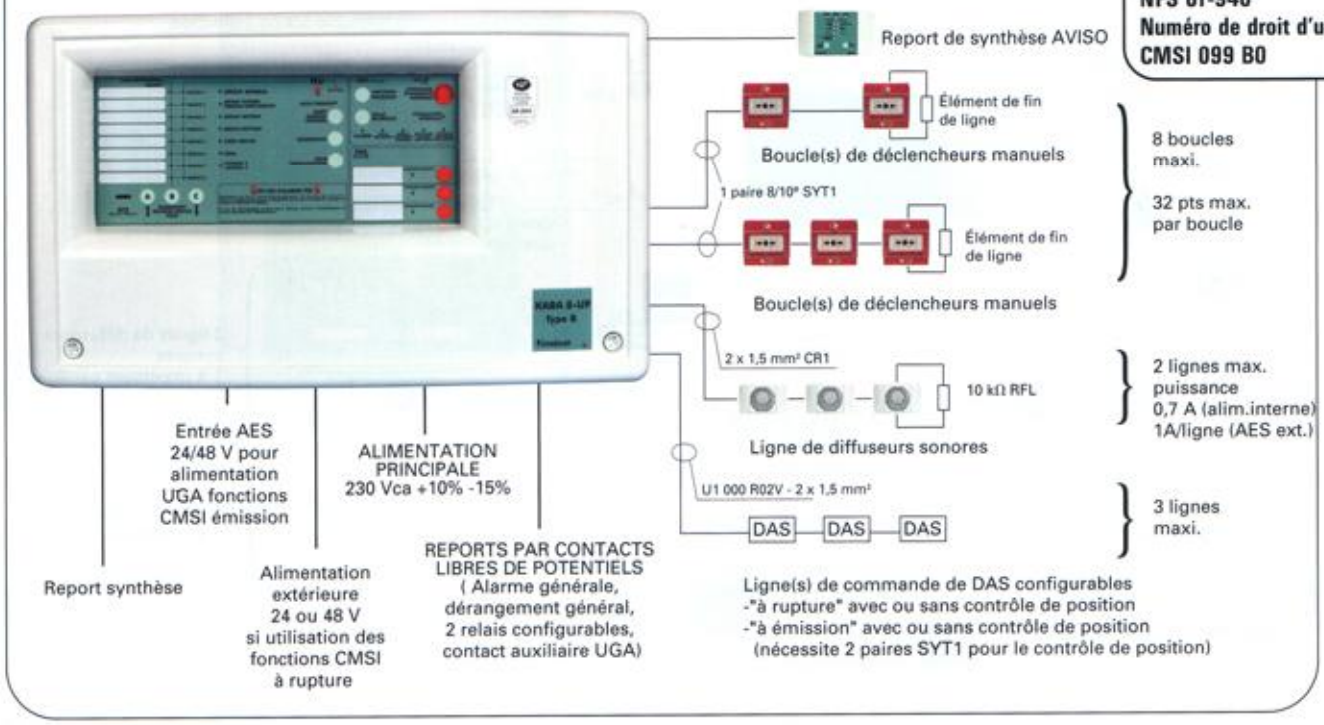

L'ECS est disponible sans fonction CMSI et/ou sans UGA.

> Autonomie de 72 h

CARACTÉRISTIQUES TECHNIQUES

ALIMENTATIONS

> source principale :
230 Vca +10% -15% 50 Hz - 160 mA
> source secondaire :
1 batterie plomb sans entretien 12 V 7 Ah pour le CMSI
1 batterie plomb sans entretien 12 V 1,2 Ah pour l'UGA
> autonomie : 72 h en veille / 1 h de mise sécurité / 10 minutes en alarme
> tension de service : 11 à 13 V +/-1 V

BOUCLES

> éléments fin de ligne spécifiques fournis
> câblage boucles : 1 paire 8/10e sans écran, maximum 1 000 m.
> 32 pts/boucle

UNITE DE GESTION D'ALARME

> 1 UGA pour une zone d'évacuation
> 2 lignes de diffuseurs sonores indépendantes
> alimentation :
- soit par AES interne 700 mA max. (diffuseur 12V impératif)
- soit par AES externe 2X1 A max. (de 12 à 55 V)
> câblage: 2 x 1,5mm², R équivalente < 10 Ω
> contact auxiliaire par inverseur libre de potentiel pouvoir 1 A 30 Vcc
> temporisation ajustable de 0 à 5 minutes
> choix veille restreinte/veille générale
> commande manuelle d'évacuation générale

FONCTIONS DE MISE EN SÉCURITÉ

> 3 lignes de télécommande de DAS configurables individuellement à rupture ou à émission avec ou sans contrôle de position. (5 DAS contrôlés par ligne)
> puissance maximale par ligne : 55 W
> entrée alimentation extérieure 24 V à 55 V pour les fonctions à rupture
> entrée A.E.S. extérieure 24 V à 55 V pour les fonctions à émission avec report de l'état de l'A.E.S.
> câblage : 2 x 1,5 mm², R équivalente <5 Ω.

FONCTIONNALITÉ

> une fonction "Diagnostic" permet de déterminer facilement l'origine des dérangements sur chacune des boucles
> paramétrage par la face avant ou par PC

SORTIES DE REPORT :

> contacts libres de potentiel, pouvoir 1 A 30 Vcc pour : Alarme feu générale, Dérangement général (sécurité positive), 2 relais configurables
> report de synthèse multizones/UGA sur une paire 8/10e

AUTRES

> sortie RS232 pour configuration par PC

DIMENSIONS

> L = 506mm x H = 300mm x P = 117mm

POID NET

> 6,2 Kg (avec batteries)